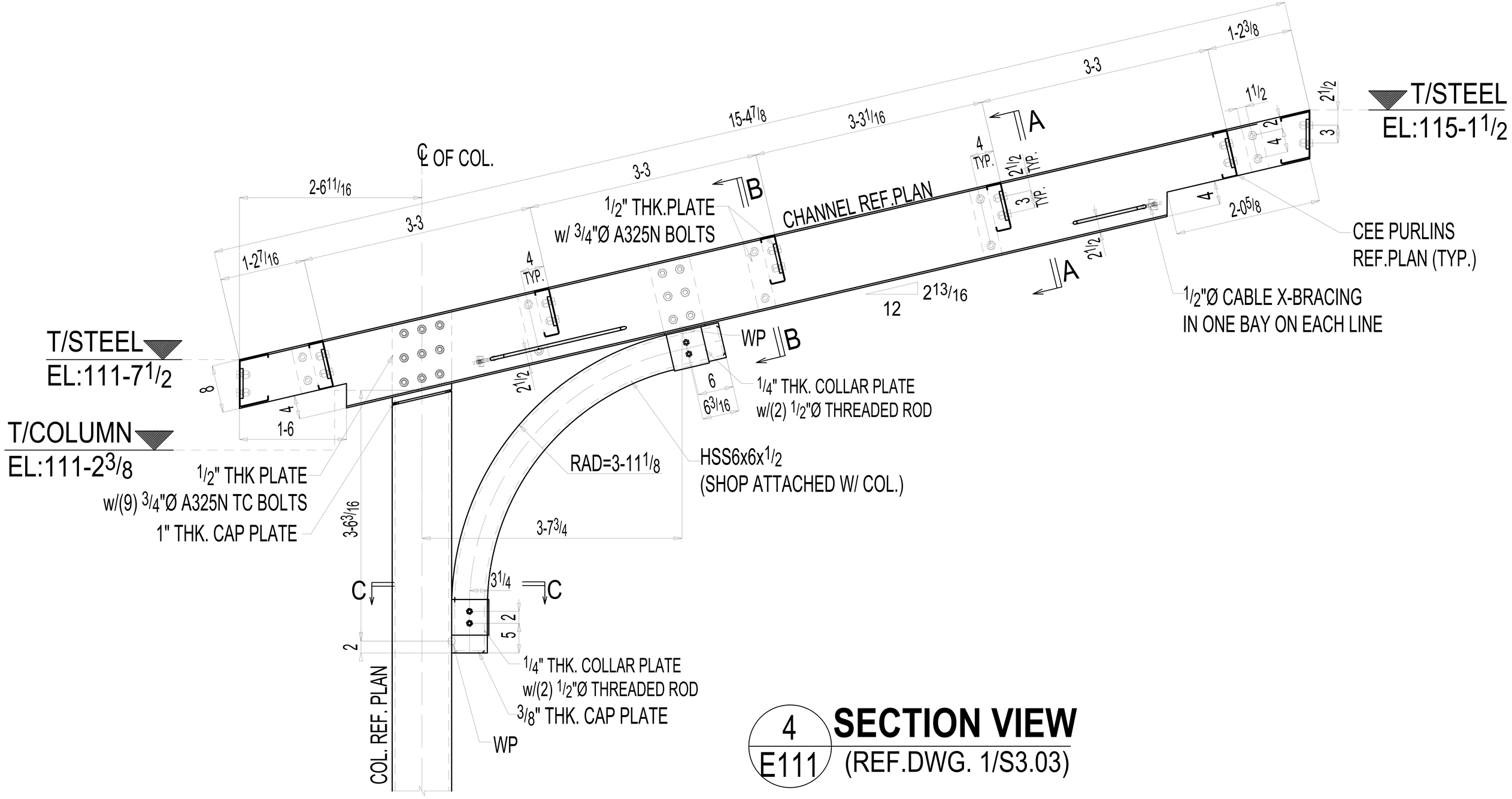

4
E111

SECTION VIEW

(REF.DWG. 1/S3.03)

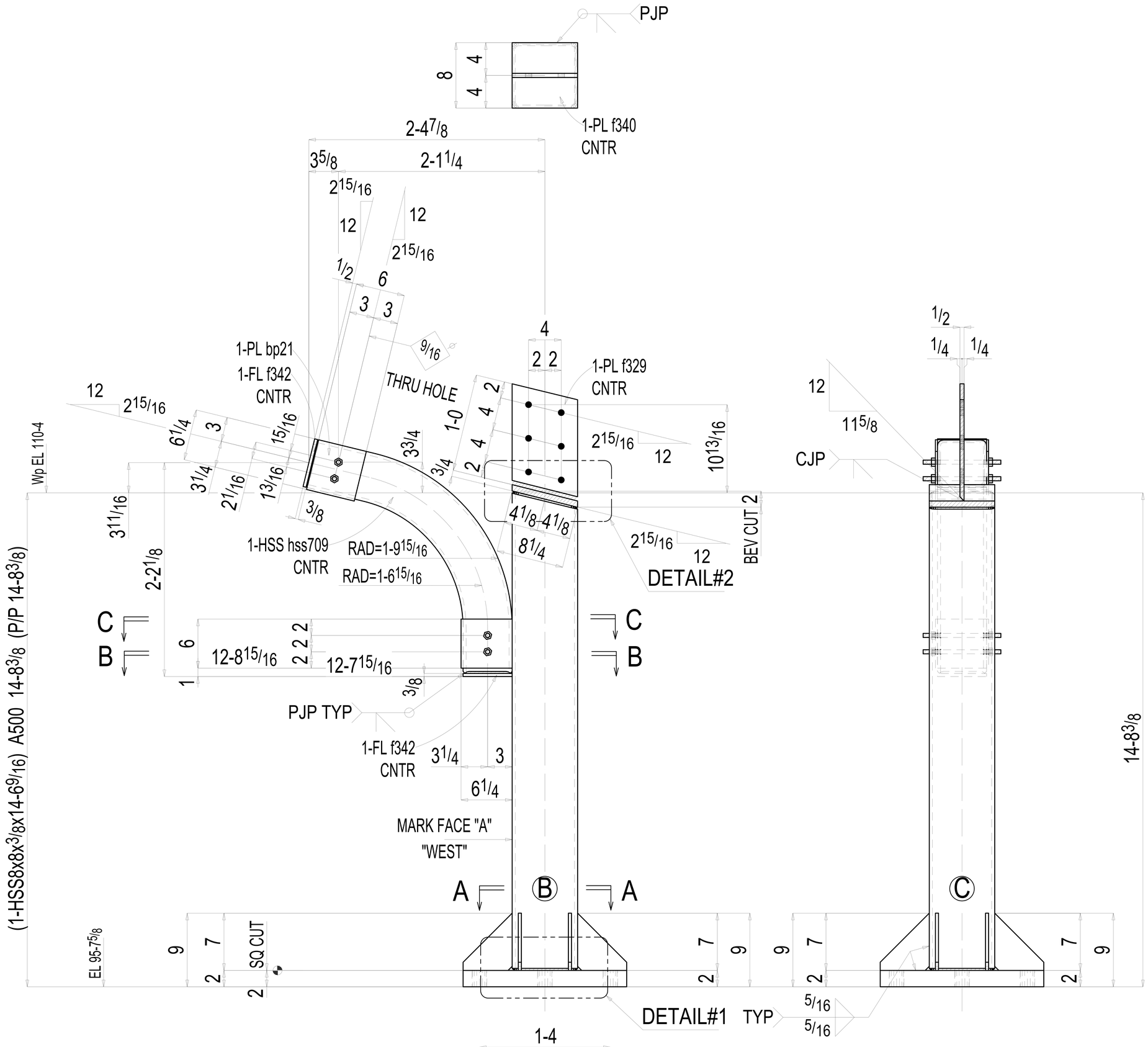

5 COLUMNS 104C2

AT GRID:
Y & X
Y & X
Y & X
Y & X
Y & X

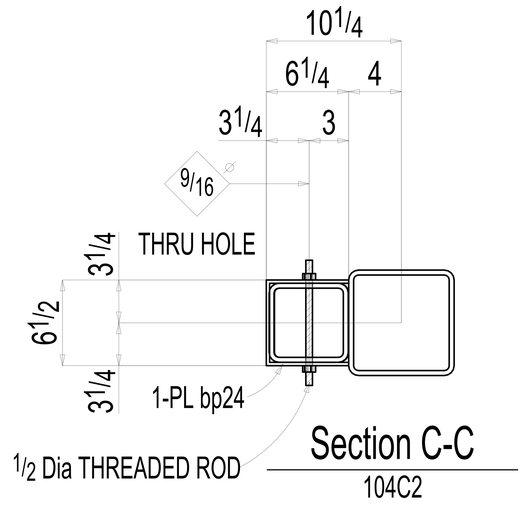

Section C-C
104C2

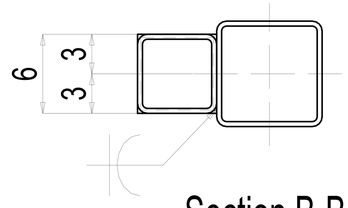

Section B-B
104C2

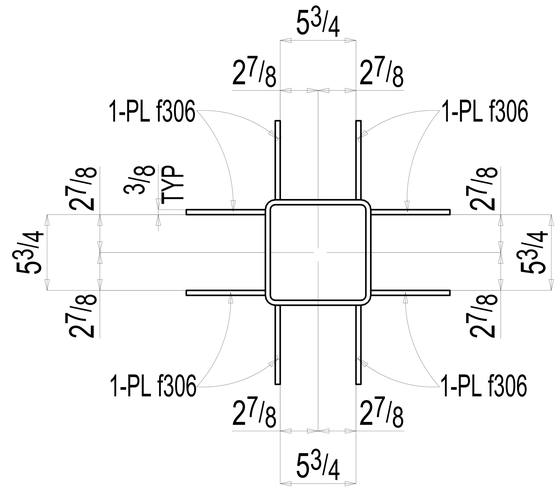

Section A-A
104C2

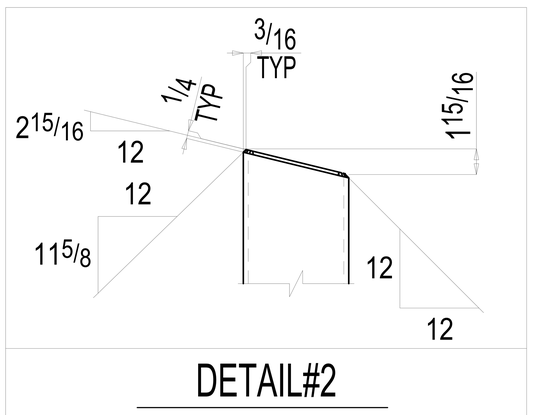

DETAIL#2

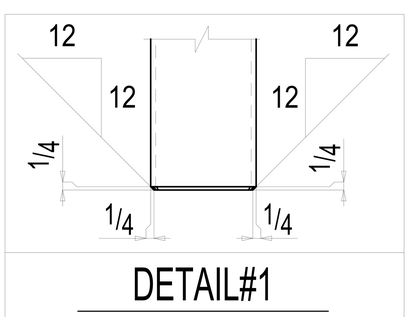

DETAIL#1